Réacteurs personnalisables sur demande

POUR LABORATOIRE ET USINE PILOTE, AVEC SYSTÈMES DE CHAUFFAGE ET DE REFROIDISSEMENT.
EN VERRE BOROSILICATE 3.3, CAPACITE : DE 0,5 JUSQU'À 5 LITRES.
ACIER INOXYDABLE, AISI 304 316 316L. CAPACITÉ. DE 12 À 5 LITRES.

En verre borosilicate 3.3: Forme sphérique, cylindrique et thermostatique avec ou sans robinet de vidange PTFE. Avec accessoires pour le contrôle de la température, le pH, l'oxygène, turbidité, etc.
systèmes d'agitation Heidolph et palettes PTFE variables.

En acier inoxidable Aisi 304 316 316L.: Forme cylindrique et thermostatique avec ou sans robinet de vidange. Avec des accessoires de régulation de température PH, oxygène, turbidité, etc.

Systèmes d'agitation fixe et variable de différentes puissances selon la viscosité et la densité, combinés avec des éléments d'agitation diffuseurs, micronisseur, émulsifiants et l'hélice. **DEMANDER DES INFORMATIONS.**





Pièces éclatées et assemblage de réacteurs. Ø 100 UK.





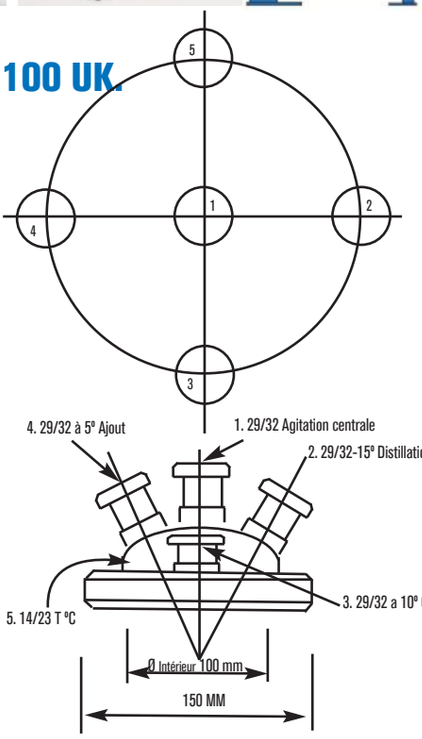

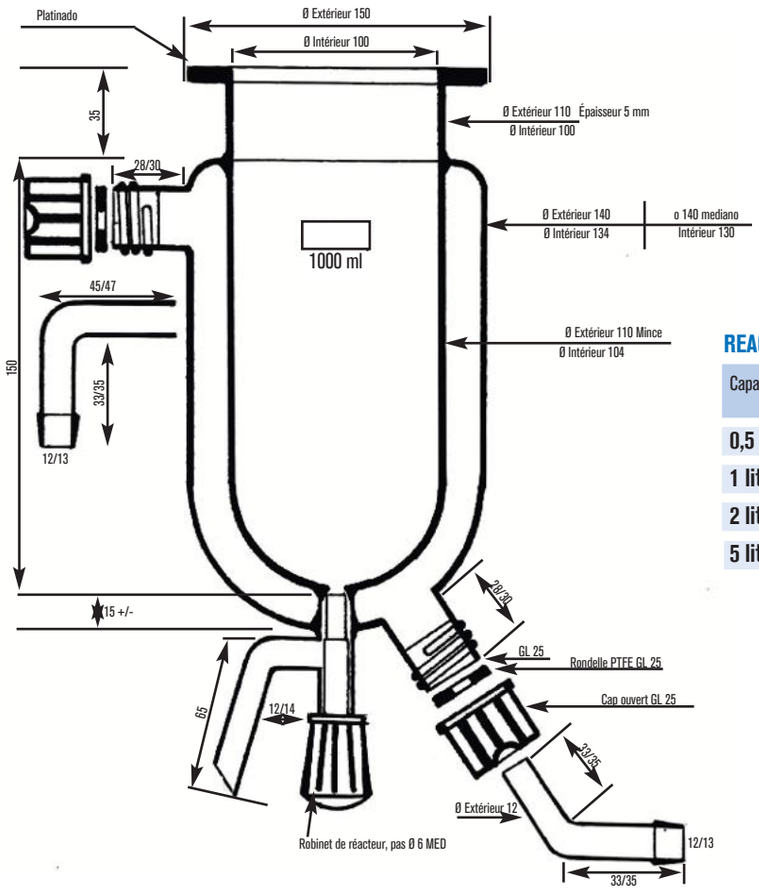

REACTEUR

Capacité	Code
0,5 litres	1001960
1 litres	1001880
2 litres	1001879
5 litres	1001950

COUVERCLE DU REACTEUR

No. Buses	Code
5 Buses	1001790
5 Buses *	1001892

*Avec filetage SAV