Reactores personalizables bajo demanda

PARA LABORATORIO Y PLANTA PILOTO CON SISTEMAS DE CALEFACCIÓN Y REFRIGERACIÓN EN VIDRIO BOROSILICATO 3.3. CAPACIDAD: DE 0,5 HASTA 5 LITROS.
ACERO INOX. AISI 304 - 316 - 316 L. CAPACIDAD: DE 12 HASTA 5 LITROS.

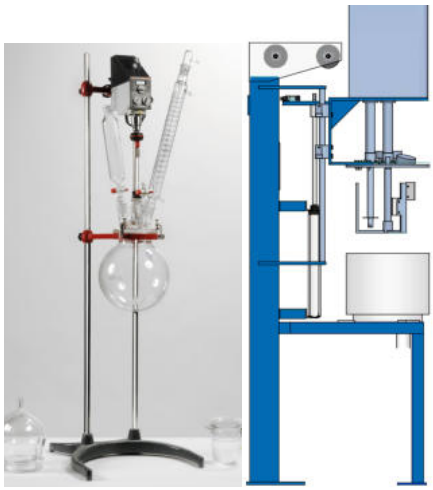

En vidrio borosilicato 3.3: De forma esférica, cilíndrica y encamisado termostático con o sin llave de descarga PTFE con accesorios de control de temperatura, PH, oxigeno, turbidez, etc. sistemas de agitación Heidolph y palas de PTFE variables.



En acero inox. . Aisi 304 - 316 - 316 L: De forma cilíndrica y termostática con o sin llave de descarga. Con accesorios de control de temperatura PH, oxigeno, turbidez, etc.

Sistemas de agitación fija y variable de diferentes potencias según viscosidad y densidad, combinables con elementos de agitación dispersores, micronizadores emulsionadores y de hélice.

SOLICITAR INFORMACIÓN.

Despiece y montaje de reactores. Ø 100 UK





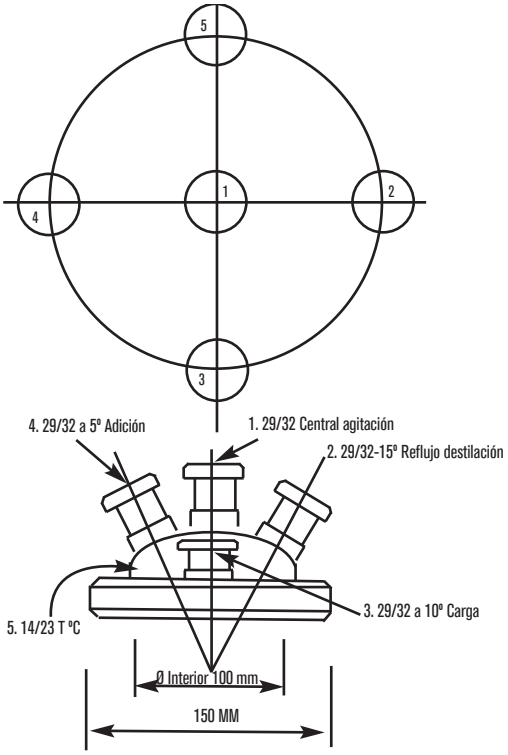

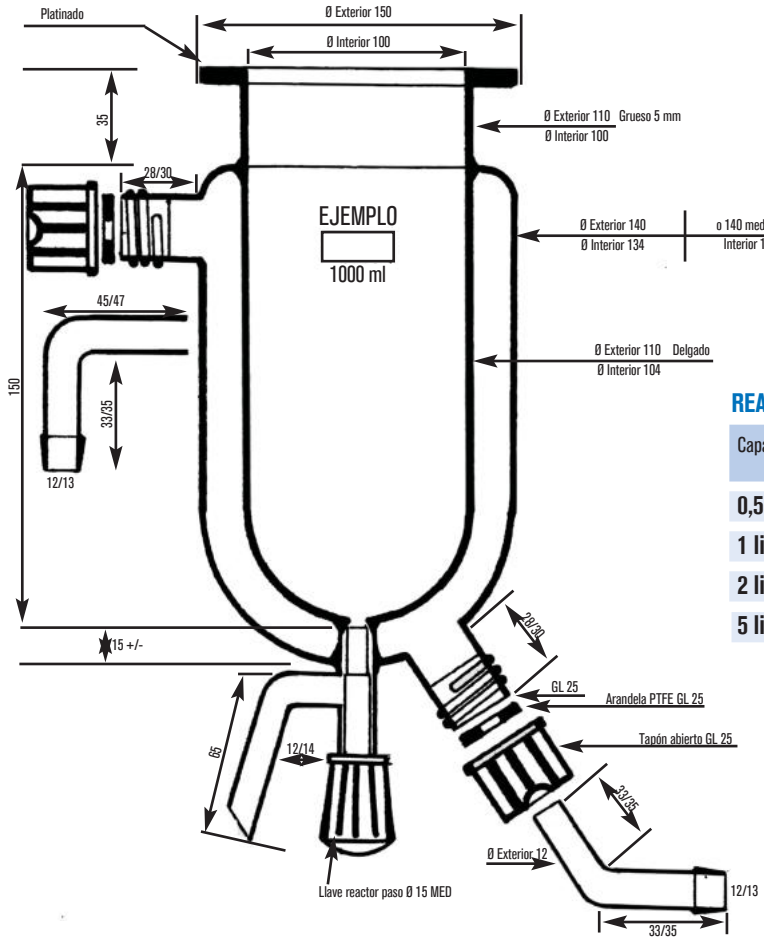

REACTOR

Capacidad	Código
0,5 litros.	1001960
1 litros.	1001880
2 litros.	1001879
5 litros	1001950

TAPA REACTOR

Nº Bocas	Código
5 Bocas	1001790
5 Bocas*	1001892

*Con rosca SAV