COMECTA Refractómetro de Abbe "2WAJ"

TERMÓMETRO DIGITAL LCD INCORPORADO.

APLICACIONES

Ideal para medir el índice de refracción ηD en líquidos, sólidos y la concentración de azúcar (ºBrix).
Herramienta indispensable en la industria química, petrolífera, farmacéutica, alimenticia, aceites y grasas, azúcares, universidades, etc.

CARACTERÍSTICAS

Sistema telescópico de 2x.
Ocular con corrección dióptrica.
Conector para termostatizar la muestra.
Termómetro de 0 a 70 °C. Para temperatura de la muestra.
Medidas: 240 mm alto x 100 mm ancho x 200 mm fondo.
Peso: 2,6 Kg.

Rango de medición:
Índice de refracción ηD: 1300 - 1700.
Brix: 0 - 95%.

Resolución de la medición:
Índice de refracción ηD: 0,0005.
Precisión ηD: ±0,0002.
Brix: 0,25%. Precisión: ±0,1%.

Código **5901008**
Se suministra con:
- maletín de transporte en aluminio
- 1 botellín de Naphthalene Bromide
- 1 muestra standard de calibración
- 1 destornillador y funda protectora.

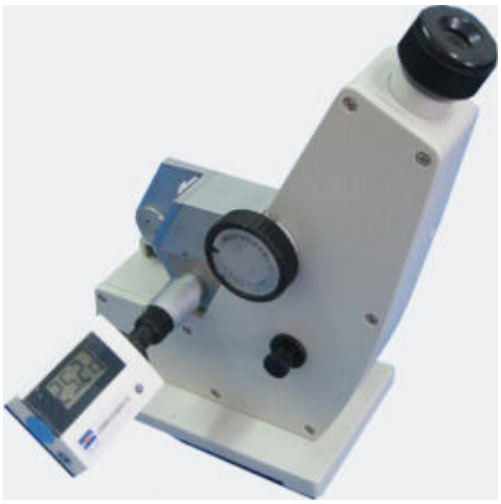

COMECTA Refractómetro digital de Abbe "WYA-2S"

APLICACIONES

Ideal para medir el índice de refracción en líquidos, sólidos y la concentración de azúcar (°Brix), industria química, petrolífera, alimenticia, farmacéutica, científica, universidades, etc.

CARACTERÍSTICAS

Aparato equipado con un sistema de observación compuesto por una unidad telescópica y una unidad correctora de dispersión, útiles para definir la línea divisoria entre el área oscura y el área brillante.

ÓPTICA de gran precisión con corrector automático de la temperatura en el °Brix y display indicador de la temperatura de la muestra.
Conector para termostatizar la muestra.
Salida RS-232 con software incluido.

Rango de medición:
Índice de refracción ηD: 1.3000 - 1.7000
Brix Bx - TC: 0 - 95%
Brix Bx: 0 - 95%

Definición de la medición:
Índice de refracción ηD: ±0.0002.
Brix Bx - TC: ±0.1%
Brix Bx: ±0.1%

Temperatura:
Rango de trabajo: 0 - 50 °C.
Rango de corrección del Bx respecto a la temperatura: 15 - 45 °C.



Se suministra con funda de plástico protectora y estuche de mantenimiento compuesto por:
- 1 botellín de Naphthalene Bromide
- 1 muestra estándar de calibración
- 1 llave hexagonal
- 3 lámparas 6.3 V, 0.25 A.
- 3 fusibles 1 A.

Óptima precisión



MODELO

Código	Alto / Ancho / Fondo (exterior) cm			Alimentación	Peso Kg
5901007	38	18	33	220V ±20V 50/60Hz	10

PANEL DE MANDOS

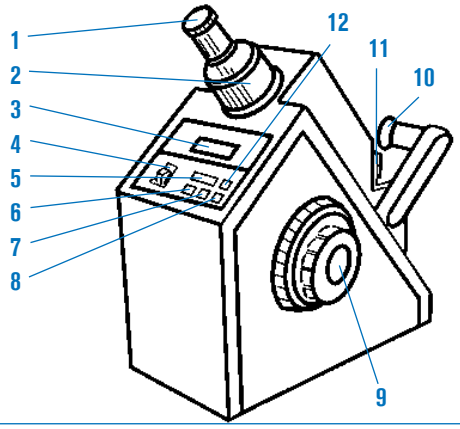

Descripción Técnica:

1. **Sistema ocular.**
2. **Ajuste telescópico.**
3. **Display digital.**
4. **Interruptor general "POWER".**
5. **Pulsador del display (READ).**
6. **Pulsador del display Brix a través del corrector de temperatura (Bx - TC).**
7. **Pulsador del display del índice refractivo (ηD).**
8. **Pulsador del display Brix sin corrección de temperatura (Bx).**
9. **Mando de ajuste óptico.**
10. **Unidad de iluminación.**
11. **Prisma refractómetro.**
12. **Pulsador del display de la temperatura (TEMP).**