Pinzas y soportes

PINZAS EN ALEACIÓN LIGERA "DURAL CROM" DE EXTRAORDINARIA SOLIDEZ.
PINZAS EN ACERO INOX. AISI 304.
SOPORTES-ELEVADORES-ANILLOS ESTABILIZADORES.



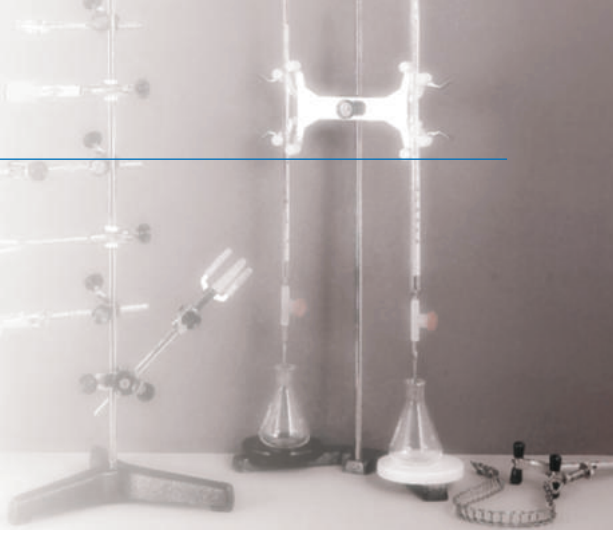

NUEZ DOBLE
En metal cromado. Para Ø desde 5 hasta 17 mm.
Código 1000069

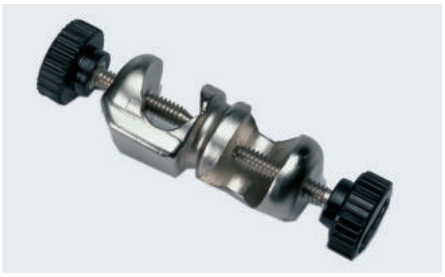

NUEZ DOBLE "MINI"
En metal cromado. Para Ø desde 5 hasta 12 mm.
Código 1001460

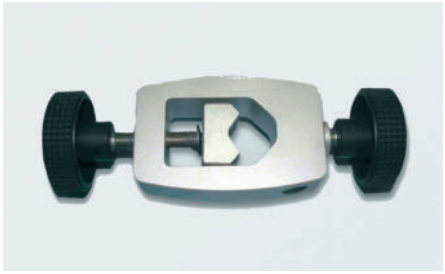

NUEZ DE FIJACIÓN XL
Máxima abertura. Para varillas de 13 a 32 mm Ø.
Código 5057022



NUEZ DOBLE "MEDI"
Para Ø desde 5 hasta 20 mm.
Código 1001461 En metal cromado.
Código 1001462 Esmaltado en negro.

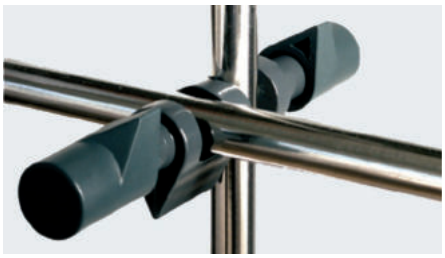

NUEZ DOBLE "SUNTECH"
Para varillas de 5 a 22 mm Ø.
Con juntas amortiguadoras de rosca. Ideal para soportar agitadores de varilla.
Código 5900600



NUEZ DOBLE "MAXIM"
Para grandes diámetros.
En metal cromado con una abertura para sujetar barras hasta 30 mm Ø, y otra abertura hasta 20 mm Ø.
Código 7000408

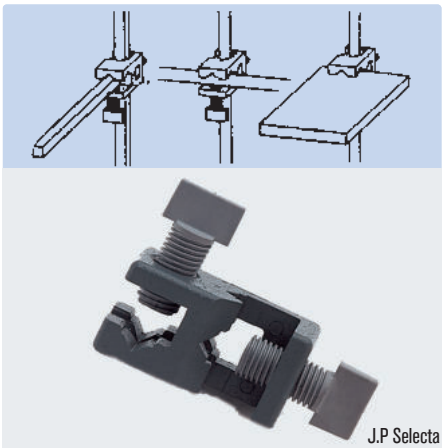

J.P Selecta

NUEZ DOBLE "PASS" ORIGINAL PHYWE
Para unir y sujetar varillas redondas, cuadradas o rectangulares hasta 12 mm de espesor.
Para fijaciones en cruz, en T y en paralelo.
Código 7204055

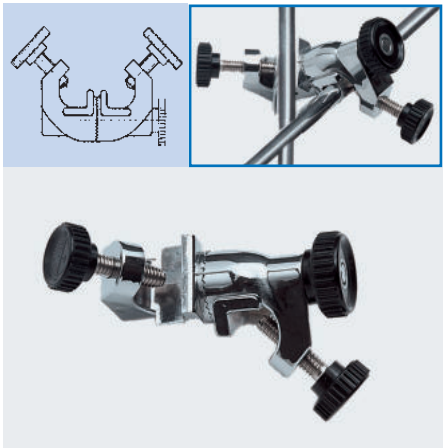

NUEZ GIRATORIA "GIROFIX"
Según norma DIN 12895-E16.
En metal cromado con dispositivo dentado para sujetar varillas en todos los ángulos. Para Ø desde 5 hasta 15 mm.
Código 7000531



J.P Selecta

NUECES ORIGINAL "TREVINGE"
Construidas en aleación especial de "Dural" y cromadas. Dado su alto nivel de resistencia pueden emplearse para el montaje de soportes múltiples y en tres ángulos diferentes.
Código 7008133 Para Ø de 9 hasta 13 mm.
Código 7008253 Para Ø de 19 hasta 25 mm.

Soportes

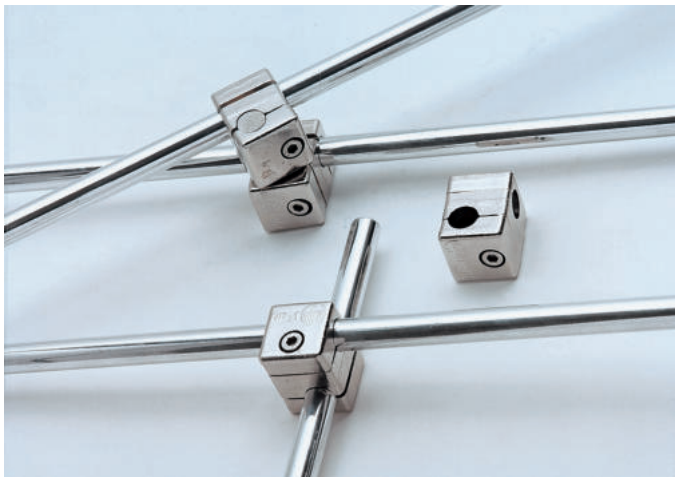

NUEZ TIPO "P"

Construida en metal niquelado.
Para fijaciones perpendiculares.
Para Ø de 12 mm.
Código 1000011

ACCESORIO

Llave Allen, útil para la nuez tipo "P".
Código 1000111



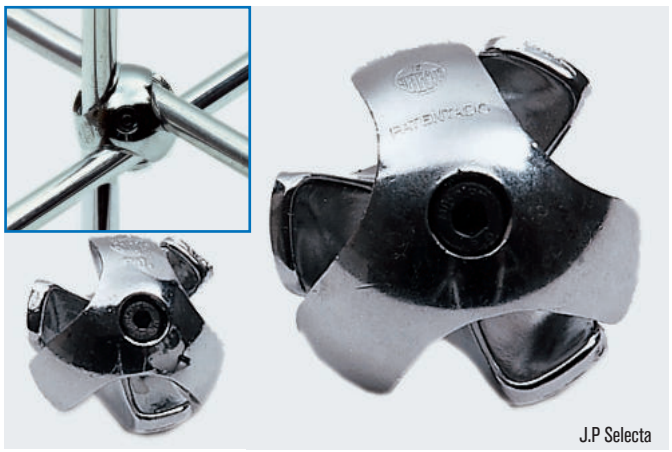

NUECES ORIGINAL "TREVINGE" SELECTA

Construidas en aleación especial de "Dural" y cromadas. Dado su alto nivel de resistencia pueden emplearse para el montaje de soportes múltiples y en tres ángulos diferentes.

Código 7008133 Para Ø de 9 hasta 13 mm.
Código 7008253 Para Ø de 19 hasta 25 mm.



VARILLAS Y TUBOS

De 12 mm Ø para el ensamblaje con las nueces "Trevin" y tipo "P"

En varilla dur-aluminio		En tubo acero inox. AISI 304	
Código	Longitud	Código	Longitud
6000026	60 mm.	6000016	60 mm.
6000220	200 mm.	6000120	200 mm.
6000235	350 mm.	6000135	350 mm.
6000270	700 mm.	6000170	700 mm.
6002100	1000 mm.	6001100	1000 mm.
6002150	1500 mm.	6001150	1500 mm.
6002200	2000 mm.	6001200	2000 mm.
6002300	3000 mm.	6001300 (barra)	3000 mm.

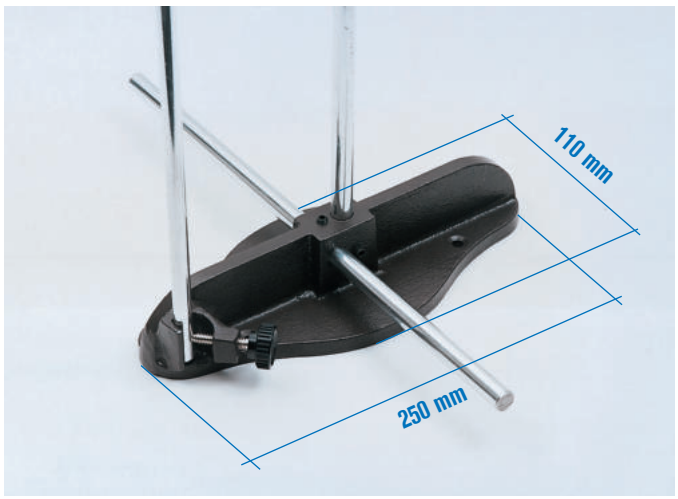

SOPORTE PIE BASE UNIVERSAL

De sobremesa, útil para sujetar varillas en posición vertical y horizontal.
De gran utilidad para el montaje de embarrado múltiple.
Código 1000050



SOPORTE PIE PARA SUJETAR VARILLAS

Para varillas de 12 mm Ø.
Código 1000101 Posición varilla horizontal.
Código 1000049 Posición varilla vertical.



SOPORTE PARA SUJETAR VARILLAS

Para varillas de 12 mm Ø.
En posición vertical y horizontal simultáneamente.
Código 1001102



SOPORTE DE MESA "PASS"

Original Phywe. Para varillas cuadradas y redondas desde 4 hasta 12 mm. Abertura para tabla o mesa hasta 40 mm de espesor.
Código 1394855