## SOPORTES NORMALIZADOS DE USO GENERAL



**De 700 alto x 700 mm de largo.**
Desmontable. Compuesto de:
8 varillas 700 mm largo
2 varillas 350 mm largo
16 nueces tipo "P".
4 soportes pie paralelos
1 llave Allen.
Código 6000090 **En dur-aluminio**
Código 6000190 **En acero inox. AISI 304**

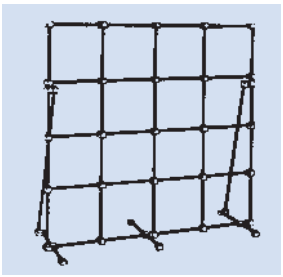

**De 1000 alto x 1000 mm de largo.**
Desmontable. Compuesto de:
10 varillas 1000 mm largo
2 varillas 700 mm largo
3 varillas 350 mm largo
34 nueces tipo "P".
6 soportes pie paralelos
1 llave Allen.
Código 6000902 **En dur-aluminio**
Código 6001902 **En acero inox. AISI 304**

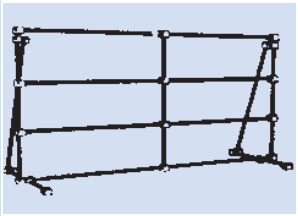

**De 700 alto x 1000 mm de largo.**
Desmontable. Compuesto de:
4 varillas 1000 mm largo
5 varillas 700 mm largo
2 varillas 350 mm largo
20 nueces tipo "P".
4 soportes pie paralelos
1 llave Allen.

Código 6000901 **En dur-aluminio**
Código 6001901 **En acero inox. AISI 304**

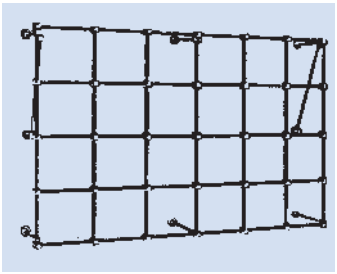

**De 1000 alto x 2000 mm de largo.**
Desmontable. Compuesto de:
5 varillas 2000 mm largo
7 varillas 1000 mm largo
8 varillas 200 mm largo
2 varillas 350 mm largo
45 nueces tipo "P".
8 soportes pie perpendiculares
1 llave Allen.
Código 6000903 **En dur-aluminio**
Código 6001903 **En acero inox. AISI 304**




### SOPORTE "STAND"
Con pie macizo, tres varillas verticales de 800 mm de alto, dos varillas horizontales de 500 mm de largo en dur-aluminio y seis nueces tipo "P".
Peso: 6,5 Kg.
Código 6000482

### SOPORTE PIE PLATO CENTRAL
Varilla en dur-aluminio
de 10 Ø x 600 mm de alto.
Peso: 3 Kg.
Plato de 315 x 200 mm.
Código 6000046



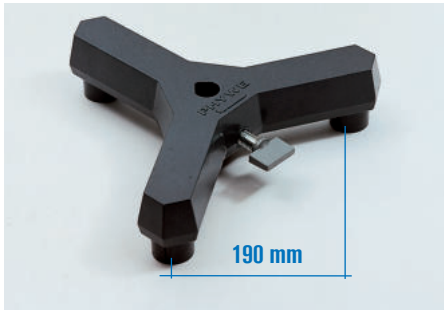


### SOPORTE TRÍPODE "PASS"
Original Phywe. Para sujetar varillas cuadradas o redondas desde 6 hasta 14 mm.
Peso: 2 Kg.
Soportes pie con tornillos niveladores.
Código 6200255

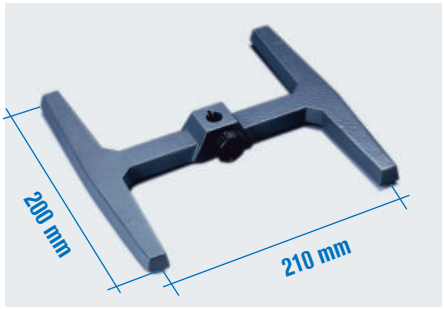


### SOPORTE DOBLE T "MINI"
Pequeño soporte con nuez de fijación con dispositivo para varillas quita y pon desde 8 a 12 mm Ø.
Peso: 1,2 Kg.
Código 6001103

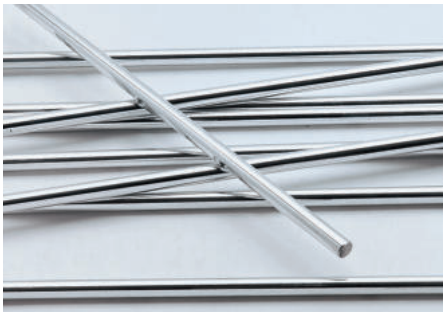

### VARILLAS ESTÁNDAR
En acero inox. AISI 340. Para doble T mini y trípode Pass.

| | |
|---|---|
| Código 6001160 | 8 Ø x 500 mm alto. |
| Código 6000534 | 10 Ø x 600 mm alto. |
| Código 6000535 | 12 Ø x 700 mm alto. |