Pinzas y soportes

PINZAS EN ALEACIÓN LIGERA "DURAL CROM" DE EXTRAORDINARIA SOLIDEZ.
PINZAS EN ACERO INOX. AISI 304.
SOPORTES-ELEVADORES-ANILLOS ESTABILIZADORES.



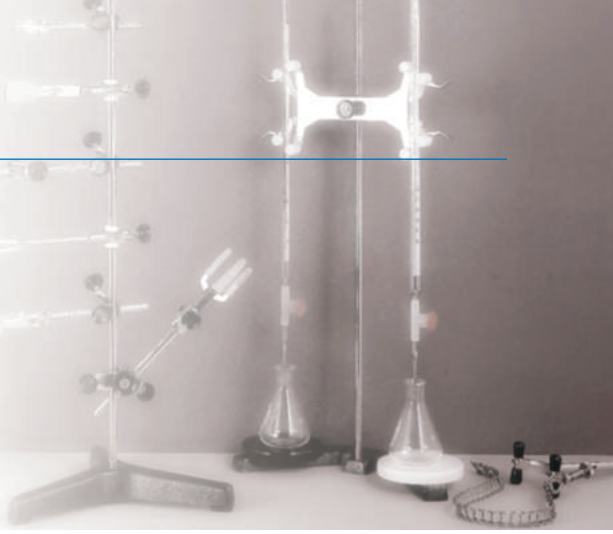

NUEZ DOBLE
En metal cromado. Para Ø desde 5 hasta 17 mm.
Código 1000069

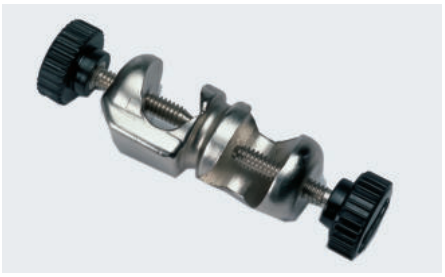

NUEZ DOBLE "MINI"
En metal cromado. Para Ø desde 5 hasta 12 mm.
Código 1001460

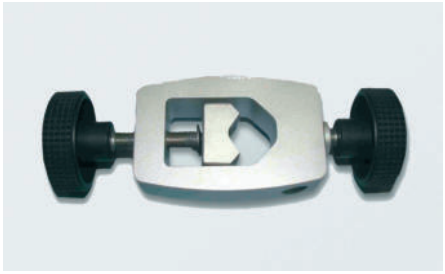

NUEZ DE FIJACIÓN XL
Máxima abertura. Para varillas de 13 a 32 mm Ø.
Código 5057022



NUEZ DOBLE "MEDI"
Para Ø desde 5 hasta 20 mm.
Código 1001461 En metal cromado.
Código 1001462 Esmaltado en negro.

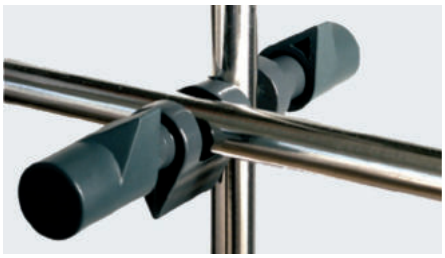

NUEZ DOBLE "SUNTECH"
Para varillas de 5 a 22 mm Ø.
Con juntas amortiguadoras de rosca. Ideal para soportar agitadores de varilla.
Código 5900600



NUEZ DOBLE "MAXIM"
Para grandes diámetros.
En metal cromado con una abertura para sujetar barras hasta 30 mm Ø, y otra abertura hasta 20 mm Ø.
Código 7000408

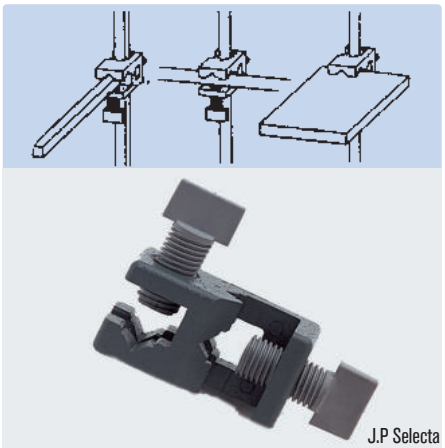

J.P Selecta

NUEZ DOBLE "PASS" ORIGINAL PHYWE
Para unir y sujetar varillas redondas, cuadradas o rectangulares hasta 12 mm de espesor.
Para fijaciones en cruz, en T y en paralelo.
Código 7204055

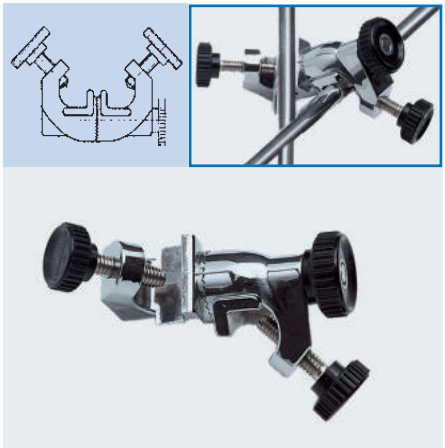

NUEZ GIRATORIA "GIROFIX"
Según norma DIN 12895-E16.
En metal cromado con dispositivo dentado para sujetar varillas en todos los ángulos. Para Ø desde 5 hasta 15 mm.
Código 7000531



J.P Selecta

NUECES ORIGINAL "TREVINGE"
Construidas en aleación especial de "Dural" y cromadas. Dado su alto nivel de resistencia pueden emplearse para el montaje de soportes múltiples y en tres ángulos diferentes.
Código 7008133 Para Ø de 9 hasta 13 mm.
Código 7008253 Para Ø de 19 hasta 25 mm.