

PINCE POUR BURETTES ET TUBES
En métal chromé et mâchoires plastifiées en PVC.
Pour Ø de 7 à 25 mm.
Code **7000130**

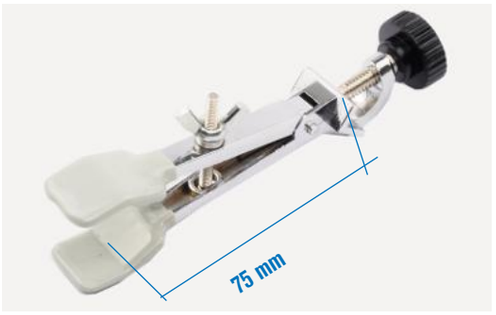

PINCE POUR BURETTES ET TUBES AVEC NOIX
En métal chromé et mâchoires plastifiées en PVC.
Pour Ø de 7 à 25 mm.
Code **7000140**

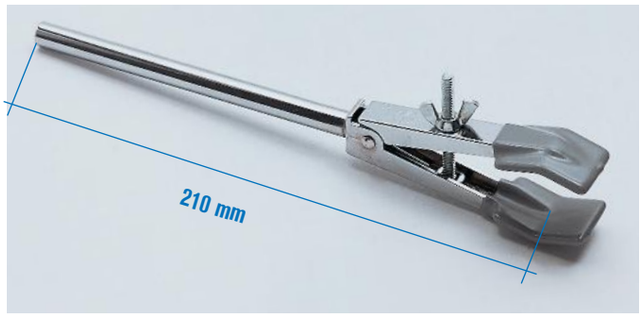

PINCE POUR BURETTES ET RÉFRIGÉRANTS
En métal chromé et mâchoires plastifiées en PVC.
Pour Ø de 12 à 45 mm.
Code **7000131**

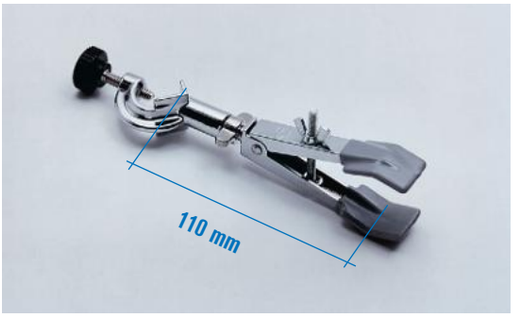

PINCE POUR BURETTES ET RÉFRIGÉRANTS AVEC NOIX
Giratoire, en métal chromé et mâchoires plastifiées en PVC.
Pour Ø de 12 à 45 mm.
Code **7000141**

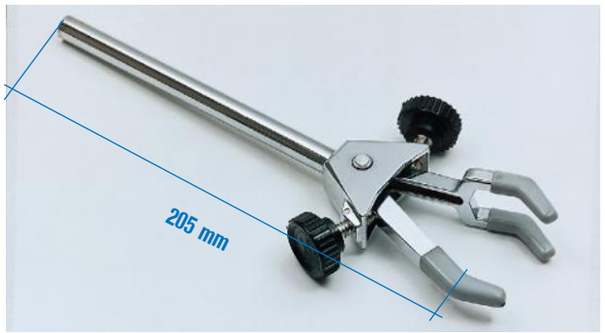

PINCE TRIPLEX
En métal chromé et doigts plastifiés en PVC.
Pour Ø de 0 à 35 mm.
Code **7000160**



PINCE TRIPLEX
En métal chromé et doigts plastifiés en PVC.
Pour Ø de 0 à 60 mm.
Code **7000161**

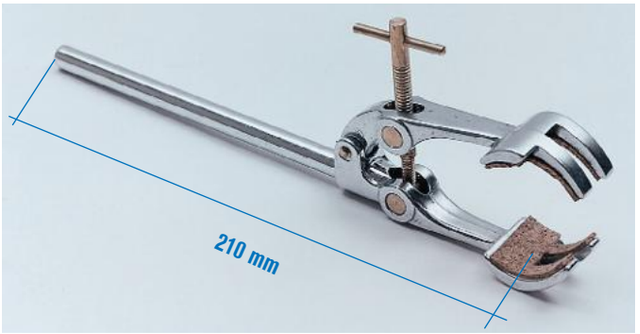

PINCE UNIVERSELLE MINIMAX
En dur-aluminium traité et mâchoires garnies d'une protection liège.
Pour Ø de 0 à 80 mm.
Code **7000403**