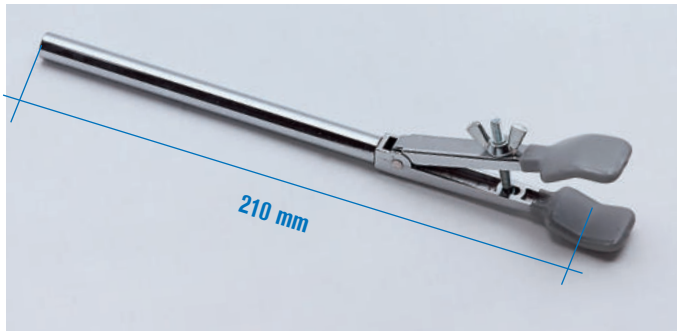

PINZA PARA BURETAS Y TUBOS
En metal cromado y puntas plastificadas en PVC.
Para Ø desde 7 hasta 25 mm.
Código **7000130**

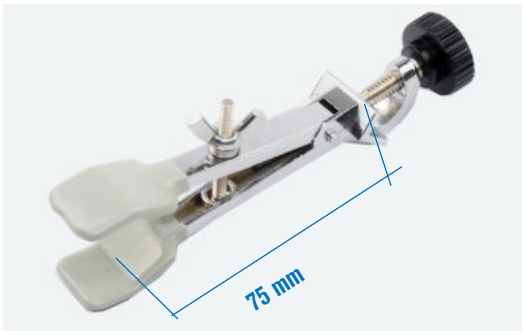

PINZAS PARA BURETAS Y TUBOS CON NUEZ
En metal cromado y puntas plastificadas en PVC.
Para Ø desde 7 hasta 25 mm.
Código **7000140**

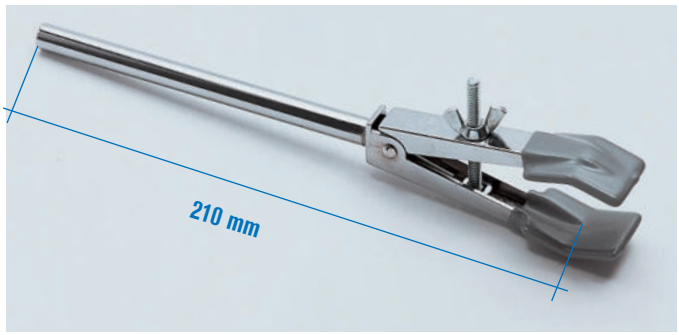

PINZAS PARA BURETAS Y REFRIGERANTES
En metal cromado y puntas plastificadas en PVC.
Para Ø desde 12 hasta 45 mm.
Código **7000131**

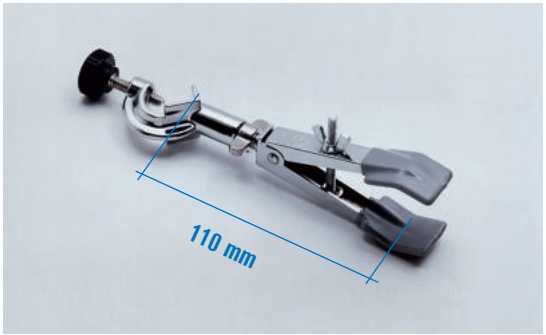

PINZAS PARA BURETAS Y REFRIGERANTES CON NUEZ
Giratoria, en metal cromado y puntas plastificadas en PVC.
Para Ø desde 12 hasta 45 mm.
Código **7000141**

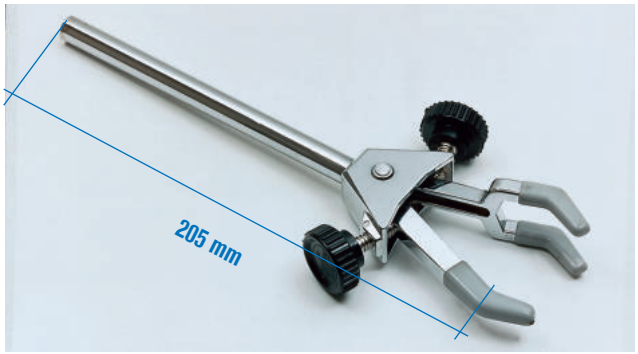

PINZA "TRIPLEX"
En metal cromado y puntas plastificadas en PVC.
Para Ø desde 0 hasta 35 mm.
Código **7000160**



PINZA "TRIPLEX"
En metal cromado y puntas plastificadas en PVC.
Para Ø desde 0 hasta 60 mm.
Código **7000161**

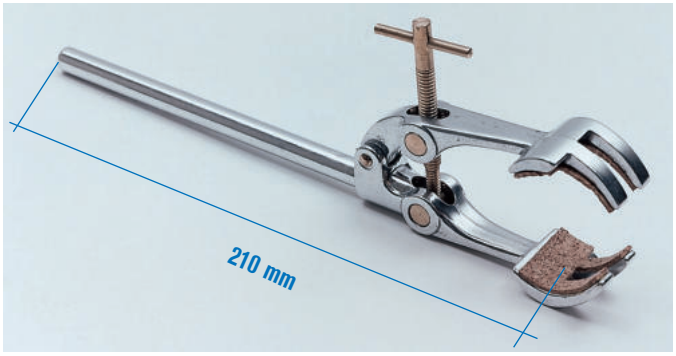

PINZA UNIVERSAL "MINIMAX"
En dur-aluminio tratado y puntas con protectores de corcho.
Para Ø desde 0 hasta 80 mm.
Código **7000403**