Esterilizador Poupinel calor seco “Drytime II”

Manufactured O.E.M

PARA TEMPERATURAS REGULABLES DESDE 50 °C HASTA 220 °C.
ESTABILIDAD: ±6 °C.



APLICACIONES
Para la esterilización rápida de instrumental diverso, quirúrgico, odontológico, etc.

CARACTERÍSTICAS
Calefacción por elementos blindados en la base interior que permite una rápida subida de la temperatura. Tapa abatible.
Recinto interior en acero inox. AISI 304.
Cubeta quita y pon con pinzas extractoras.
Mueble exterior recubierto en epoxi.

SEGURIDAD
Norma EN 61010. Limitador fijo de sobrecalentamiento incorporado.

PANEL DE MANDOS
Interruptor general.
Lámpara de señalización de red.
Termostato hidráulico regulador de la temperatura.
Temporizador de 0 a 120 min. para desconexión automática.

MODELO

Código	Capacidad litros	Alto / Ancho / Fondo (interior) cm	Alto / Ancho / Fondo (exterior) cm	Consumo W	Peso Kg
2000912	1,5	6,5 25 12	15 31 20	300	4

Esterilizador Poupinel calor seco “Dryterm”

PARA TEMPERATURAS REGULABLES DESDE 60 °C HASTA 250 °C.
ESTABILIDAD: ±10 °C .

APLICACIONES
Para la esterilización rápida de instrumental diverso, quirúrgico, odontológico, etc.

CARACTERÍSTICAS
Calefacción por elementos blindados en la base interior que permite una rápida subida de la temperatura. Puerta frontal abatible.
Recinto interior en acero inox. AISI 304, con cubeta cubrecalefactores, tres guías para estantes y dos bandejas perforadas con pestaña de 10 mm de alto.
Mueble exterior recubierto en epoxi.

SEGURIDAD
Norma EN 61010. Limitador fijo de sobrecalentamiento incorporado.

PANEL DE MANDOS
Termostato hidráulico regulador de la temperatura.
Dispositivo de inmovilización del mando del termostato.
Temporizador de 0 a 120 min. para desconexión automática.
Lámpara de funcionamiento del calefactor.
Termómetro analógico lector de la temperatura.



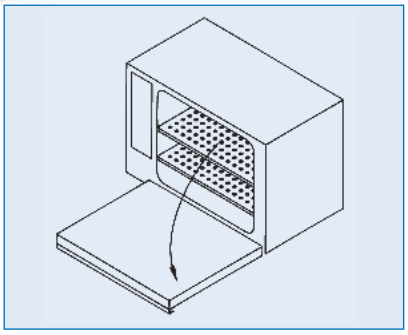

MODELO

Código	Capacidad litros	Alto / Ancho / Fondo (interior) cm	Alto / Ancho / Fondo (exterior) cm	Consumo W	Peso Kg
2000787	19	25 32 23	37 54 34	770	19